LANÇAMENTO 2026

LINHA AGT-25

AGRITECH

CABINADO

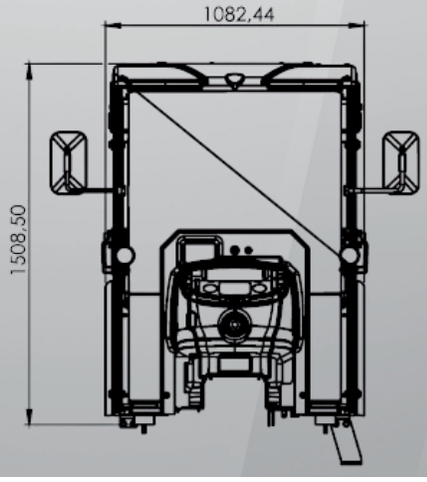

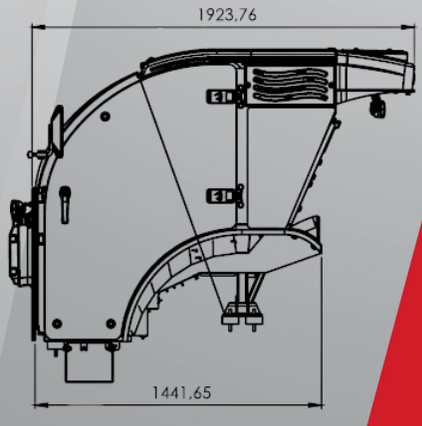

AGRITECH

ESPECIFICAÇÕES TÉCNICAS

AGRITECH

MODELO	AGT 25
TRAÇÃO	4x4
MOTOR (MARCA-MODELO)	MITSUBISHI S3L2
Nº DE CILINDROS	3
POTÊNCIA (2700 rpm) (kW/CV)	18,9/25,7
CILINDRADA (cc)	1318
TORQUE MÁXIMO (Nm)	82
FILTRO DE AR	SECO
COMBUSTÍVEL	DIESEL
REFRIGERAÇÃO	ÁGUA
TRANSMISSÃO	
EIXO DIANTEIRO	TRAÇÃO AUXILIAR 4X4 BLINDADO
FREIOS	MULTIDISCO IMERSOS EM ÓLEO
CONFIGURAÇÃO DE VELOCIDADES	9 A FRENTE E 3 À RÉ
CÂMBIO	ENGRENAGENS DESLIZANTES
POSIÇÃO DAS ALAVANCAS	LATERAIS
ARCO DE SEGURANÇA (EPC)	ARCO RETRÁTIL - TETO OPCIONAL
DIREÇÃO	HIDROSTÁTICA COM BOMBA ESPECÍFICA
TOMADA DE FORÇA TRASEIRA	
ROTAÇÃO (rpm)	2 ROTAÇÕES 540/1000 rpm
POTÊNCIA a 540 rpm (kW/CV)	15,2/20,7
ACIONAMENTO	MECÂNICO / INDEPENDENTE
SISTEMA HIDRÁULICO	
CATEGORIA	1
CONTROLES	POSIÇÃO + ONDULAÇÃO
ACIONAMENTO	MECÂNICO
CAPACIDADE DE LEVANTE NO ENGATE (kg)	750
VÁLVULA DE CONTROLE AUXILIAR	1 VÁLVULA SIMPLES AÇÃO
BOMBA HIDRÁULICA	DUPLA
VAZÃO DA BOMBA HIDRÁULICA	13 l/m
VAZÃO DA BOMBA DA DIREÇÃO .	13 l/m
TANQUE DE COMBUSTÍVEL (litros)	20
PNEUS	*STD* - DIANTEIROS: 6.5-80-12 TRASEIROS:280/70 R18
	OPCIONAL - DIANTEIROS: 6.0 x12 R1 TRASEIROS:8.3x20 R1
DIMENSÕES	
COMPRIMENTO (mm)	2.840
ALTURA CABINE	1.940
DISTÂNCIA ENTRE EIXOS (mm)	1.490
LARGURA EXTERNA (mm)	1.170
BITOLA DIANTEIRA (mm)	880
BITOLA TRASEIRA (mm)	890
DIÂMETRO DE GIRO COM FREIO (mm)	6006
DIÂMETRO DE GIRO SEM FREIO (mm)	6490
VÃO LIVRE (mm)	230
PESO (kg)	1242
CONSUMO ESPECÍFICO DE COMBUSTÍVEL	320g/kWh

FABRICANTE:

AGRITECH LAVRALE

INDÚSTRIA DE MAQ. AGRÍCOLA E COMPONENTES LTDA.

Av. dos Trabalhadores, 145 - Vila Castelo Branco
Fone: (19) 3801-9000 e-mail:vendas2@agritech.ind.br
Indaiatuba - SP

www.agritech.ind.br

CONCESSIONÁRIA:

*Imagens meramente ilustrativas
Elaborado em 05/04/2025